VITRE DE CUSTODE DEPOSE

ATTENTION / REMARQUE / CONSEIL

Conseil

- Utiliser la même procédure pour les côtés droit et gauche.
- La procédure décrite ci-dessous se rapporte au côté gauche.

PROCEDURE

1. **DEPOSER LE GARNISSAGE INTERIEUR LATERAL DE TOIT**

   Cliquer ici

2. **DEPOSER LE GARNISSAGE SUPERIEUR DE MONTANT CENTRAL**

   Cliquer ici (202009 - 202203)

   Cliquer ici (202203 - 202404)

   Cliquer ici (202404 - 202410)

   Cliquer ici (202410 -)

3. **DEPOSER LE GARNISSAGE INTERIEUR LATERAL DE TOIT**

   Cliquer ici (202009 - 202203)

   Cliquer ici (202203 - 202404)

   Cliquer ici (202404 - 202410)

   Cliquer ici (202410 -)

4. **DEPOSER LE DISPOSITIF DE RETENUE DE BOURRELET DE LONGERON LATERAL DE TOIT AVANT**

   Cliquer ici

5. **DEPOSER L'ENSEMBLE DE VITRE DE CUSTODE**

   a. pour côté droit:

1. Débrancher le connecteur.

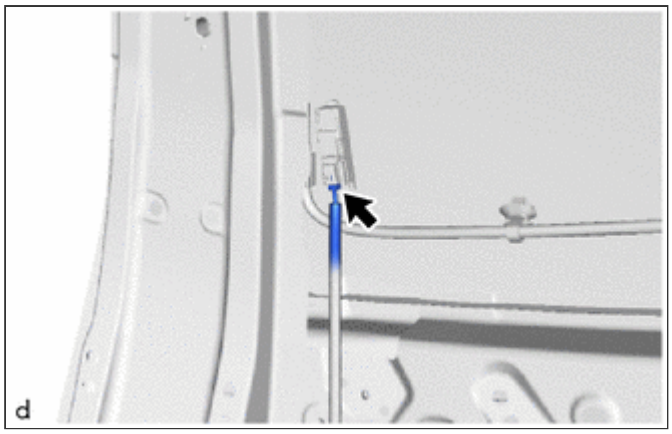

b. avec capteur de bris de vitre:

1. Débrancher le connecteur et libérer l'attache.

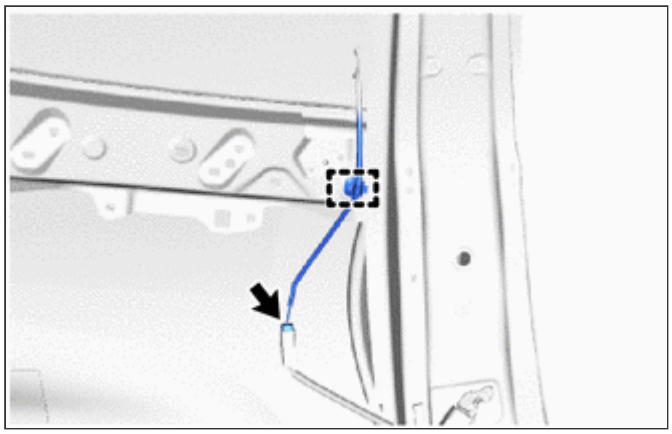

c. Appliquer du ruban adhésif de protection sur la zone autour de l'endroit de pose de l'ensemble de vitre de custode sur la carrosserie du véhicule afin d'éviter de la rayer.

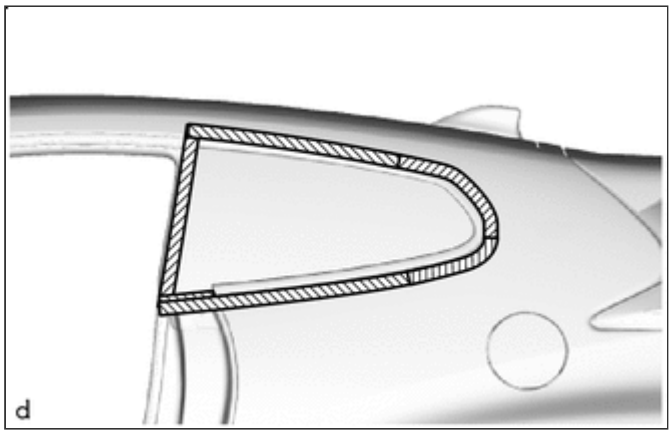

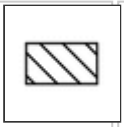
Ruban adhésif de protection

d. A l'aide d'un couteau, découper la moulure comme indiqué sur le schéma.

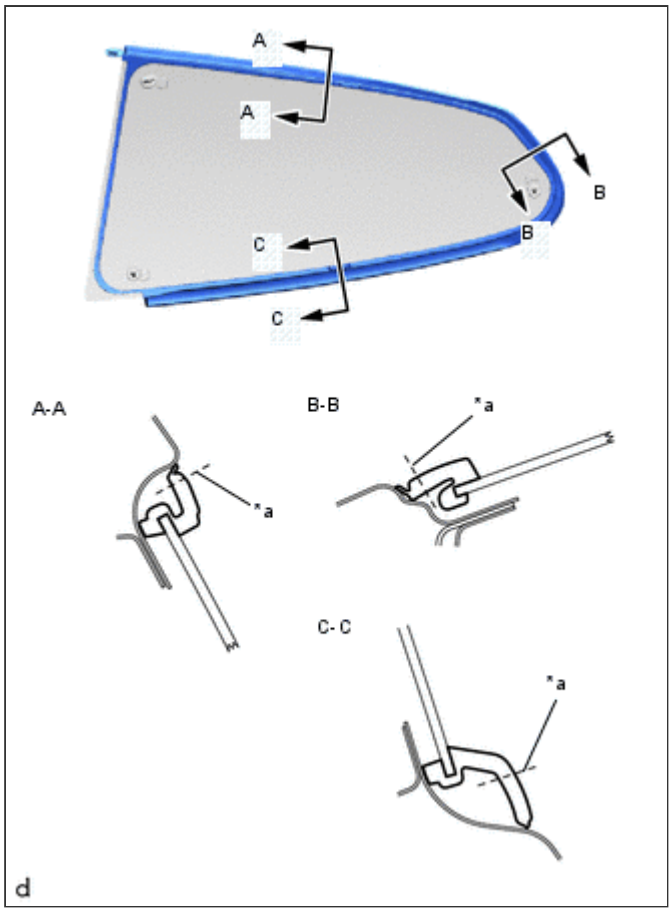

*a	Couper

e. De l'intérieur, introduire une corde de piano entre la carrosserie du véhicule et l'ensemble de vitre de custode.

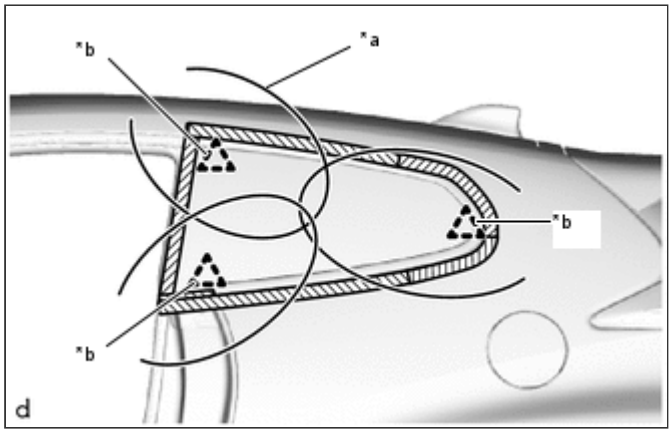

*a	Corde de piano
*b	Agrafe

f. Attacher les deux extrémités de la corde à des blocs de bois ou à des objets similaires pouvant servir de poignées.

g. Couper le produit adhésif en faisant passer la corde de piano sur le pourtour de l'ensemble de vitre de custode.

Remarque:

Lors de la dépose de l'ensemble de vitre de custode, veiller à ne pas endommager la peinture ou les garnitures intérieures et extérieures.

h. A l'aide de ventouses, libérer les agrafes pour déposer l'ensemble de vitre de custode.

Remarque:

Veiller à ne pas faire tomber l'ensemble de vitre de custode.

